1 - 1

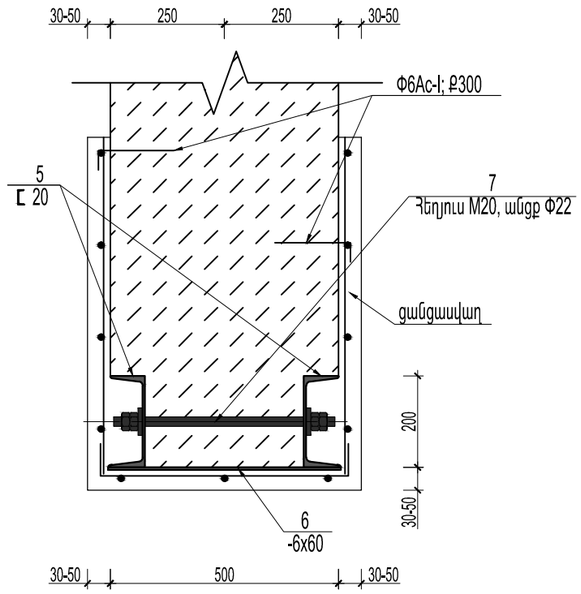

2 - 2

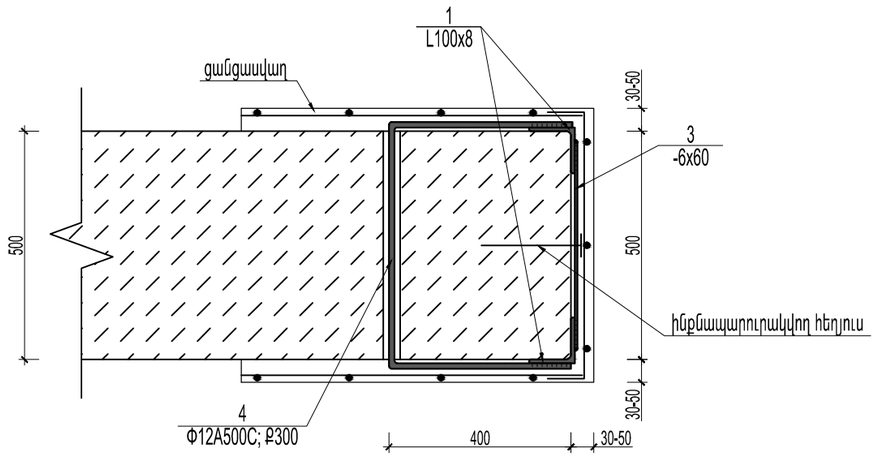

ԲԱՑՎԱԾՔ Բ-1-Ի ՄԱՍՆԱԳԻՐ

N	ՀԱՏՎԱԾՔԸ մմ.	ԵՐԿԱՐՈՒԹՅՈՒՆԸ մմ.	ՔԱՆԱԿԸ	ՔԱՇԸ, կգ		ԾԱՆՈԹՈՒԹՅՈՒՆ
				ՄԵԿ ԷԼ.	ԲՈԼՈՐԻ	
1	L8x100	2200	4	26.84	107.4	
2	L8x100	500	4	6.10	24.4	
3	-6x60	450	14	1.27	17.8	
4	Φ12 A-500C	1350	14	1.99	16.8	
5	[20	2500	2	46.0	92.0	
6	-6x60	510	5	1.44	7.2	
7	հեղյուս Φ20	480	9	1.18	10.7	
ԱՄՐԱՆԻ ԾԱԽՍԸ ԸՍՏ ՏՐԱՄԱԳԾԻ ԵՎ ՄԵՏԱՂԻ ԾԱԽՍԸ (կգ.)						
L8x100				131.8		
-6x60				25.0		
Φ12 A-500C				16.8		
[20				92.0		
հեղյուս Φ20				10.7		

N	էսքիզ	երկար. մմ.
4	400 480 400	1280

ԾՐԱԳՐԻ ԱՌԱՋԱԴՐԱՆՔ՝ TAN-07				ԹԱԼԻՆԻ ԹԻՎ 3 ՄԱՆԿԱՊԱՐՏԵԶԻ ՎԵՐԱԿԱՌՈՒՑՈՒՄ		
				ԿՈՆՍՏՐՈՒԿՏՈՐԱԿԱՆ ՄԱՍ	ՓՈՒԼ	ԹԵՐԹ	ԹԵՐԹԵՐ
					ԱՆ	Կ-24	44
ՆԱԽԱԳԾ.	Տ. ԳԱԲՐԻԵԼՅԱՆ			ԲԱՑՎԱԾՔ Բ-1-Ի ՄԱՍՆԱԳԻՐ	INTER energia	ՌՆՏԵՐ էներգիա ՍՊԸ	
ՊԱՇՏՈՆ	ԱԶԳԱՆՈՒՆ	ՍՏՈՐԱԳՐ.					